TEL EIN-011 SOPORTE DE DISTRIBUCIÓN

1 USO

Se utiliza en los postes con el fin de asegurar el gancho de autosuspensión pudiendo albergar hasta 5 de estos.

2 MATERIAL

Acero de bajo contenido de carbono que cumpla con los requisitos de esta especificación.

3 GALVANIZADO

En caliente, clase D, según Norma Técnica Colombiana NTC 2076.

4 MUESTREO, ACEPTACIÓN O RECHAZO

Según Norma Técnica Colombiana NTC–ISO 2859–1, tablas I y IIA, plan de muestreo simple para inspección normal, nivel especial de inspección S–4 y nivel aceptable de calidad (NAC) 4,0.

5 ENSAYOS

5.1 Mecánicos

Según especificación de las Empresas TEL EIN–011.

* Resistencia mínima a la flexión : 300 kgf.
* Deformación máxima permanente : 1 mm.

5.2 Galvanizado

Según Norma Técnica Colombiana NTC 2076.

* Determinación del espesor o masa de la capa de zinc.
* Adherencia.

5.3 Dimensional

Según especificación de las Empresas TEL EIN–011.

5.4 Acabado y apariencia

La superficie debe ser lisa, libre de aristas cortantes, rebabas y se deben evitar los demás defectos descritos en la Norma Técnica Colombiana NTC 2076.

5.5 Operacional

Se verificará la compatibilidad y funcionalidad del elemento con los demás asociados a la red.

6 MARCACIÓN

Se marcará en alto o en bajo relieve con el nombre del fabricante.

7 EMPAQUE

Costal de fique y contenido máximo de 700 unidades. Cada costal debe marcarse con el nombre del fabricante, contenido, cantidad, número del contrato y Empresas Públicas de Medellín E.S.P.

ÍTEM	DESCRIPCIÓN	CANTIDAD	NORMA Y/O ESPECIFICACIÓN

EEPP DE MEDELLIN

EMPRESAS PÚBLICAS DE MEDELLÍN E.S.P.

GERENCIA TELECOMUNICACIONES

SOPORTE DE DISTRIBUCIÓN
TEL EIN-011 (1 DE 3)

ELABORÓ: D.D.R.T.	ESCALA : Sin
REVISÓ : Grupo Infraestructura de Red Equipo Normas y Homologación	
APROBÓ : Decreto 1452	DIBUJÓ : Área Ingeniería de Acceso
FECHA : Diciembre de 2004	

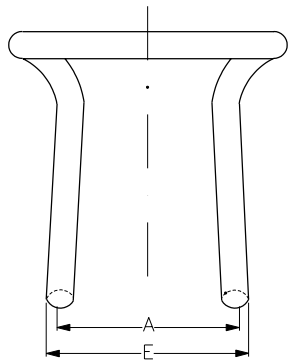

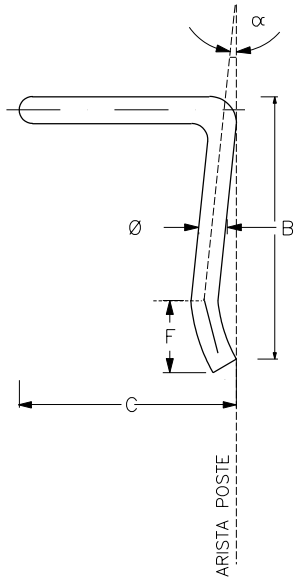

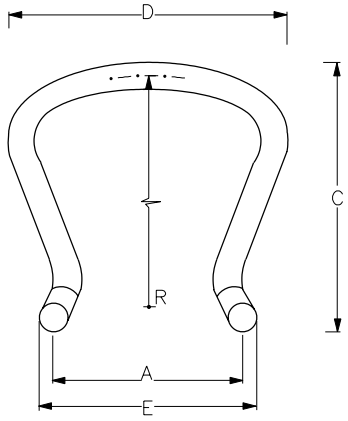

α = 6°

F = 10,0

* Ø = 6 (1/4")

A = 31,0

B = 50,0

C = 45,0

D = 55,0

E = 35,0

R = 145,0

NOTAS

- **MEDIDAS DADAS EN MILÍMETROS Y EN PULGADAS**
- * **DIMENSIONES BÁSICAS**

ÍTEM	DESCRIPCIÓN	CANTIDAD	NORMA Y/O ESPECIFICACIÓN

EEPP DE MEDELLIN

EMPRESAS PÚBLICAS DE MEDELLÍN E.S.P.

GERENCIA TELECOMUNICACIONES

SOPORTE DE DISTRIBUCIÓN TEL EIN-011 (2 DE 3)

ELABORÓ: D.D.R.T.

REVISÓ : Grupo Infraestructura de Red Equipo Normas y Homologación

APROBÓ : Decreto 1452

FECHA : Diciembre de 2004

ESCALA : Sin

DIBUJÓ : Área Ingeniería de Acceso

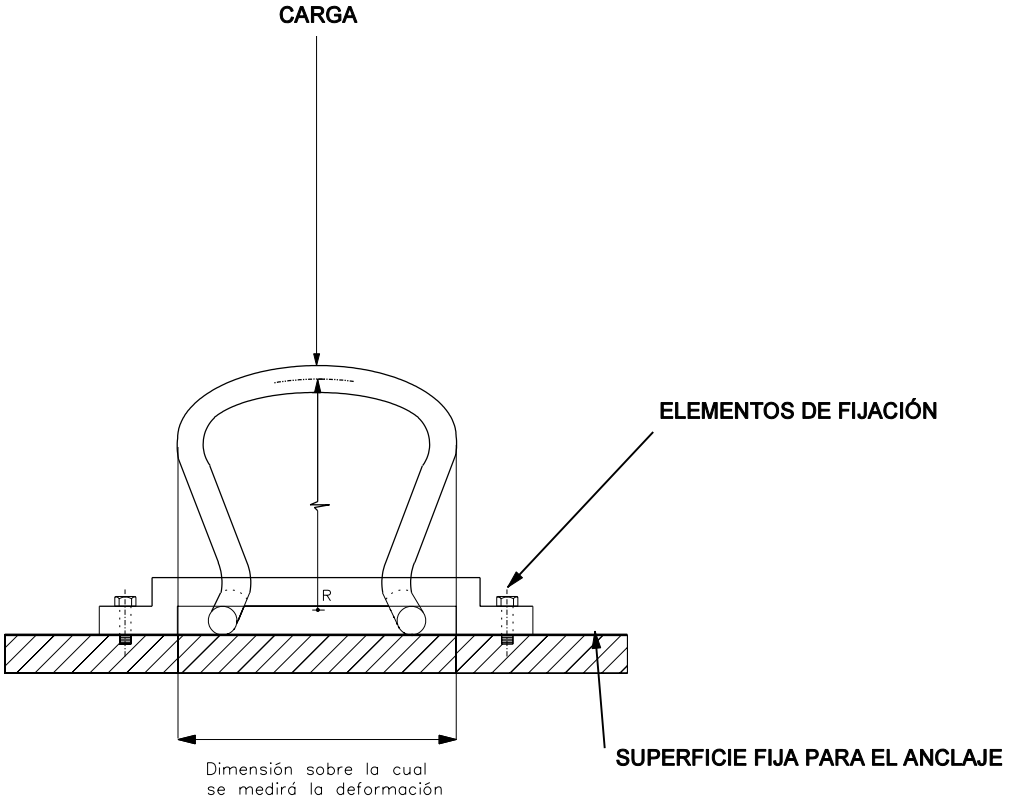

ÍTEM	DESCRIPCIÓN	CANTIDAD	NORMA Y/O ESPECIFICACIÓN

EEPP DE MEDELLIN

EMPRESAS PÚBLICAS DE MEDELLÍN E.S.P.

GERENCIA TELECOMUNICACIONES

SOPORTE DE DISTRIBUCIÓN ENSAYO MECÁNICO TEL EIN-011 (3 DE 3)

ELABORÓ: D.D.R.T.

REVISÓ : Grupo Infraestructura de Red Equipo Normas y Homologación

APROBÓ : Decreto 1452

FECHA : Diciembre de 2004

ESCALA : Sin

DIBUJÓ : Área Ingeniería de Acceso